Cedmat PRODUCTION
Tél: 02.41.46.89.20
adv@cedmat.fr

VOLET ROULANT DEMI-LINTEAU

COMMANDE ☐	Facturation :	Livraison :	Date :
			Réf Chantier :
DEVIS ☐			Délai de livraison :
			Représentant :
			Pages :

MOTORISATION SOMFY :	RS100 IO	☐	RTS	☐	FILAIRE	☐
MOTORISATION SIMU :	BHZ	☐	FILAIRE	☐		

COLORIS	
TABLIER	
COULISSES ET LAMES FINALES	

INVERSEUR FILAIRE	
Encastré	☐
Apparent	☐
Sans Inverseur	☐

EMETTEUR RADIO			
AMY IO ou RS100	☐	SMOOVE origin IO	☐
AMY SUN PROTECT IO	☐	SITUO 1 IO	☐
SANS EMETTEUR	☐		

TOUTES LES COTES SONT A DONNER EN "mm" ET COTE VUE DE L'INTERIEUR

Repère	Qté	Largeur	Hauteur		Tablier				Manœuvre (1)			Dimensions menuiserie (2)			Entaille de ventilaion	Valeur si seuil encastré
		Entre Tapées d'isolation (2) LT	Sous linteau	Allège (si manoeuvre manuelle)	PVC 40	PVC 50	ALU 40	ALU 50	Type (1)	Côté G	Côté D	Epaisseur dormant Ep	Epaisseur aile recouvrement G	Largeur hors-tout menuiserie LM		

OBSERVATIONS :

Renfort de coffre inclus à partir de 1800mm de large

(1) TYPES DE MANŒUVRES	
Treuil	T
Moteur Filaire	F
Moteur Radio	R

(2) DIMENSIONS MENUISERIE

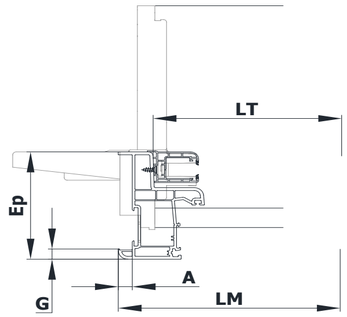

TYPE DE POSE VOLET ROULANT

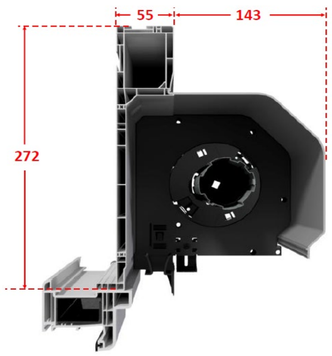

ACCESSOIRES supplémentaires	Quantités	ACCESSOIRES supplémentaires	Quantités
AMY IO ou RS100		SMOOVE origin IO	
AMY SUN PROTECT IO		SITUO 1 IO	
AMY 2 CANAUX		SITUO 5 IO	
AMY 4 CANAUX		SITUO 5 BI-radio (io/RTS)	
		TaHoma Switch (compatible BHz)	

OPTIONS	Rep.	Quantités
Bouton Poussoir + Contacteur à clé + Télérupteur		
Cache AMY pour télécommande mobile		