Cedmat PRODUCTION
Tél: 02.41.46.89.20
adv@cedmat.fr

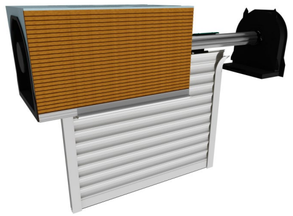

VOLET ROULANT AVEC COFFRE-TUNNEL

COMMANDE ☐	Facturation :	Livraison :	Date :
DEVIS ☐			Réf Chantier :
			Délai de livraison :
			Représentant :
			Pages :

MOTORISATION SOMFY :	RS100 IO ☐	RTS ☐	FILAIRE ☐		
MOTORISATION SIMU :	BHZ ☐	FILAIRE ☐			
ALIMENTATION SOLAIRE : (SOMFY ou SIMU)	SOMFY IO ☐	RS100 IO ☐	SIMU BHZ ☐		

COFFRE-TUNNEL	
PARPAING	☐
BRIQUE	☐

COLORIS	
TABLIER	
LAME FINALE	
COULISSES	
SOUS-FACE	

INVERSEUR FILAIRE	
Encastré	☐
Apparent	☐
Sans Inverseur	☐

EMETTEUR RADIO			
AMY IO ou RS100	☐	SMOOVE origin IO	☐
AMY SUN PROTECT IO	☐	SITUO 1 IO	☐
SANS EMETTEUR	☐		

TOUTES LES COTES SONT A DONNER EN "mm" ET COTE VUE DE L'INTERIEUR

Repère	Qté	Largeur		Hauteur			Enroulement (1)	Tablier							Manœuvre (2)			Entaille de ventilation	Manœuvre de secours intérieure
		Tableau fini	Entre Tapées d'isolation	Sous Coffre	Valeur si seuil encastré	Allège (si manœuvre manuelle)	Ext / Int	PVC 40	PVC 50	ALU 40	ALU 40TH	ALU 50	MP 35	ALU 55	Type (2)	Côté G	Côté D		

OBSERVATIONS :

INCLUS : Languette étanchéité menuiserie réglable et renforts à partir de 1800mm de large

(1) TYPE DE POSE ENROULEMENT VOLET ROULANT

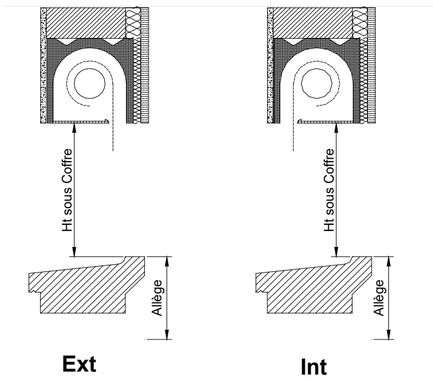

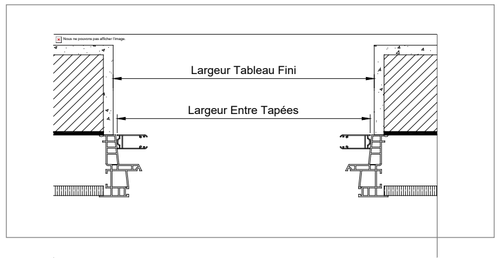

(2) TYPES DE MANŒUVRES	
Treuil	T
Moteur Filaire	F
Moteur Radio	R
Alimentation solaire	SOL

ACCESSOIRES supplémentaires	Quantités	ACCESSOIRES supplémentaires	Quantités
AMY IO ou RS100		SMOOVE origin IO	
AMY SUN PROTECT IO		SITUO 1 IO	
AMY 2 CANAUX		SITUO 5 IO	
AMY 4 CANAUX		SITUO 5 BI-radio (io/RTS)	
		TaHoma Switch (compatible BHz)	

OPTIONS	Rep.	Quantités
Bouton Poussoir + Contacteur à clé + Télérupteur		
Cache AMY pour télécommande mobile		